# カスタム製品

Alpha Electronics
A VPG Brand

## ADR-7102KS

5ダイヤル超低抵抗（0Ω～111mΩ、0.01～1mΩステップ）、5ダイヤル可変シャント抵抗（30A)、7ダイヤル可変抵抗（100mΩ～11.111kΩ、1mΩステップ）の機能を併せ持つダイヤル抵抗器

## ADS シリーズ

**世界標準レベル交流シャント抵抗器**

- 交直差±5ppm@10kHz
  ［日本電気計器検定所　共同開発品］

## AVR シリーズ

**直流電圧分割器**

- デジタル電圧計の小さいレンジを校正するための直流電圧分割器
- 50Vの電圧を±0.001%の精度で1/1000及び1/100に分割

## ATB シリーズ

- 各種カスタム抵抗ボックス
- 抵抗計校正用抵抗ボックス
- 抵抗温度計直線性チェッカ
- 任意の抵抗値、仕様にて製作可能


お問い合わせ先
sales-alpha@alpha-elec.co.jp
Document No.: 67831
Revision: 01-Sep-2015

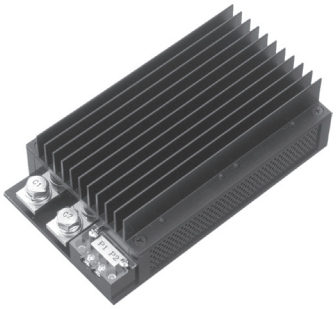

## APS シリーズ
**大電流用シャント抵抗器**

- ご希望の電流および抵抗値に対応可能なカスタム製品
- 付帯設備の不要な自然空冷方式
- 使用電流は1000Aクラスまで対応可

## PZ形
**交流用同軸シャント抵抗**

- 周波数特性を考慮した同軸構造
- 放熱性を考慮した電流端子ケース

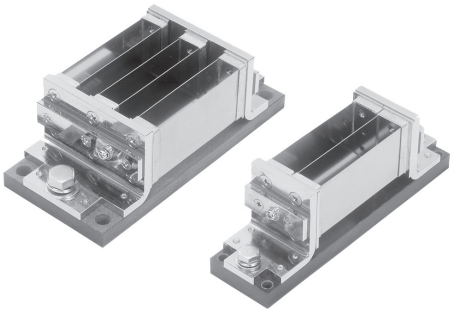

## PKA, PKB形
**高精度大電流シャント抵抗**

- 抗温度特性に優れたシャント抵抗
- 負荷特性（抵抗値ドリフト）が極めて小さい

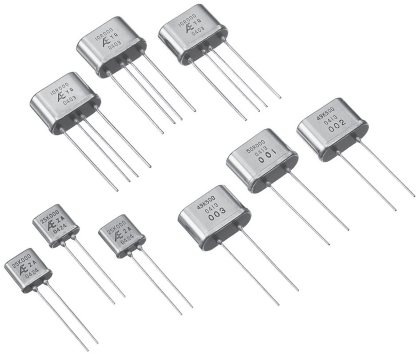

## HC, HD, HG形
**抵抗素子**

- 高精度高安定金属箔抵抗　ハーメチック品

*抵抗素子単体は校正対象外とさせていただきます